2022年度　国体選手最終選考会　結果

長野県バスケットボール協会

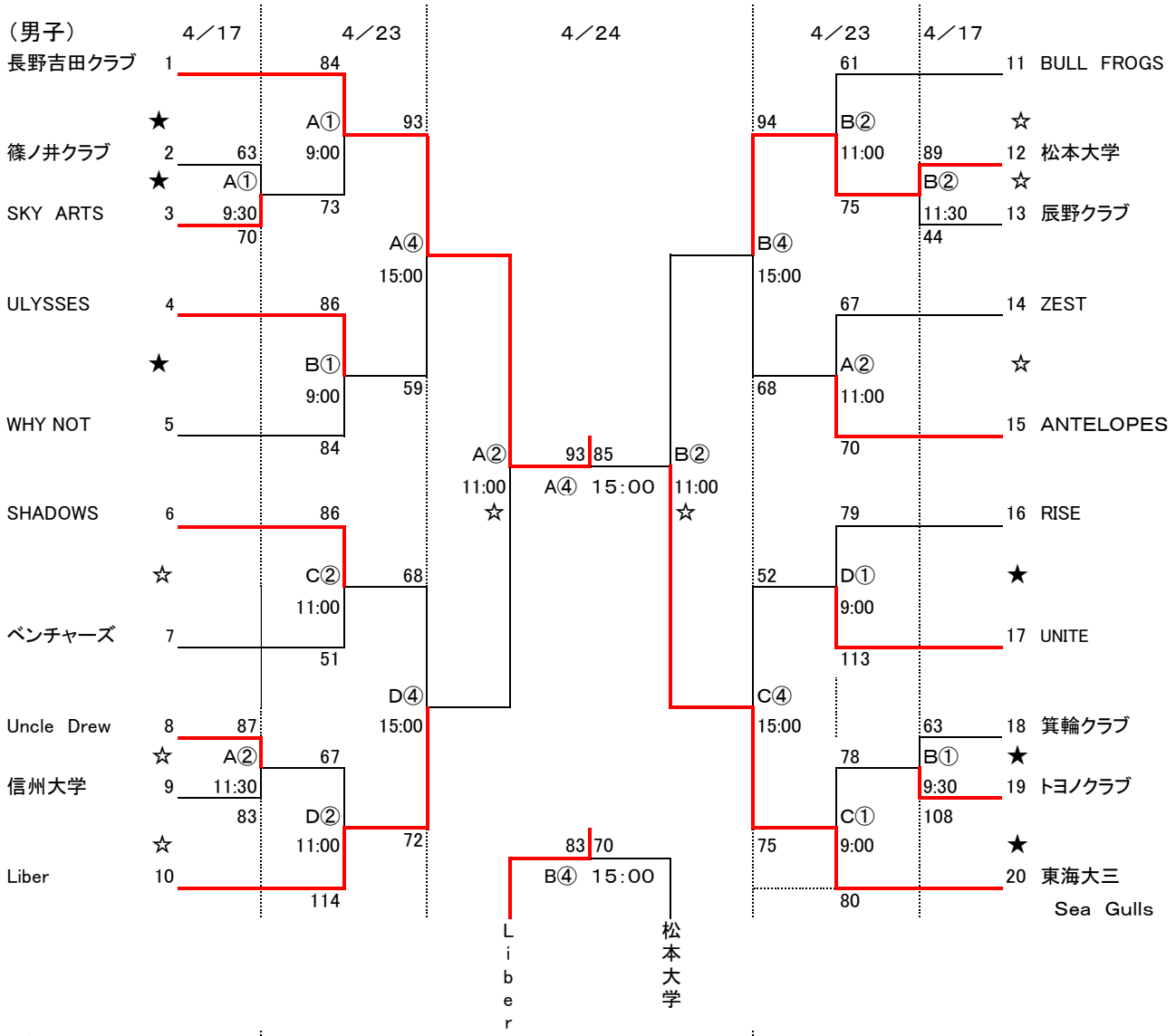

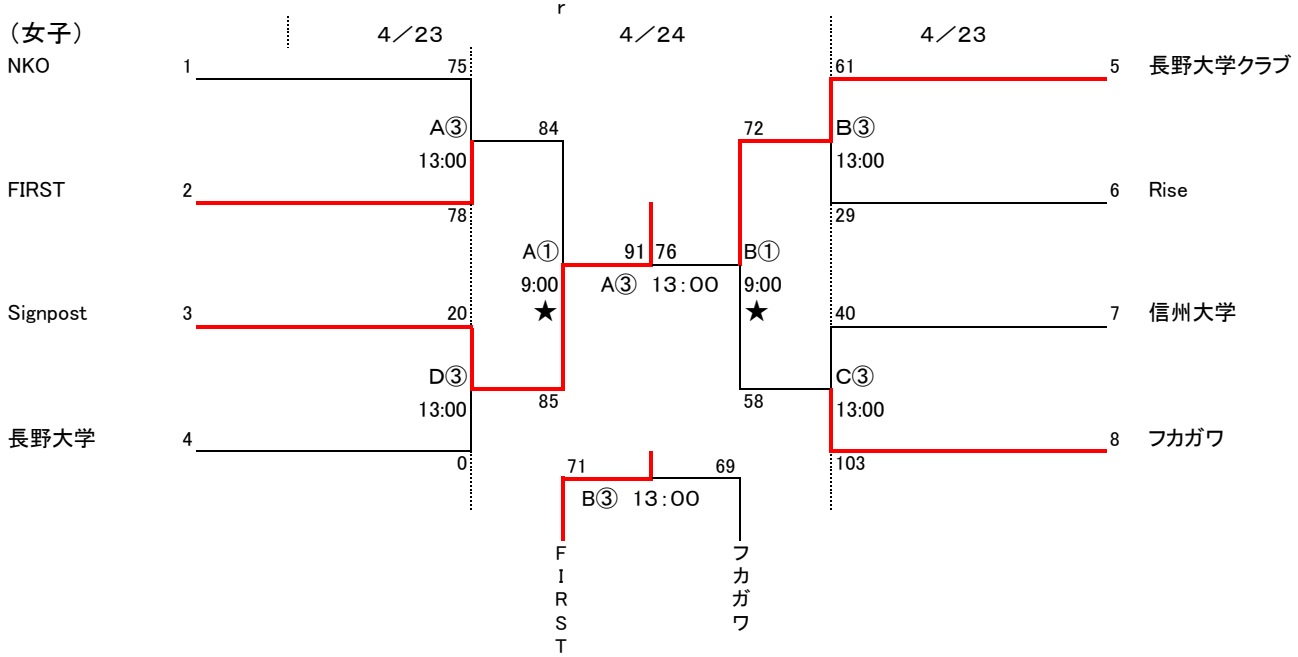

男子	1位	長野吉田クラブ	女子	1位	Signpost
	2位	東海第三SEA GULLS		2位	長野大学クラブ
	3位	Liber		3位	FIRST
	4位	松本大学		4位	フカガワ